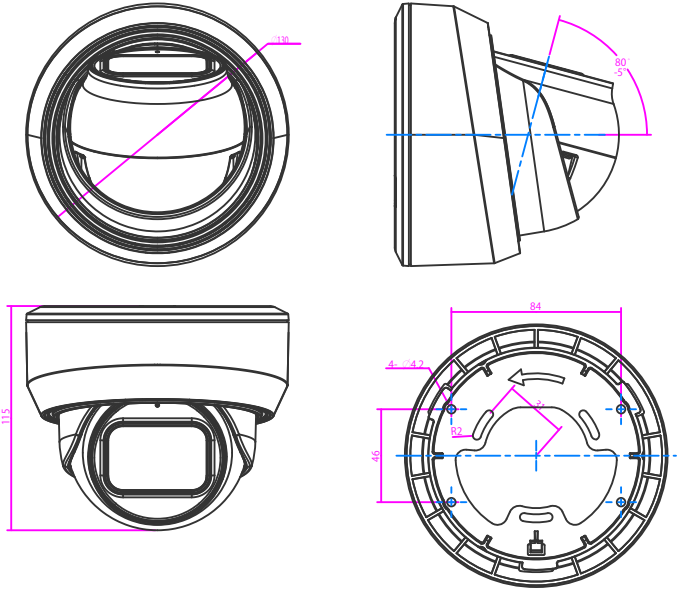
130
80°
5°
115
84
4- Ø4.2
R2
46